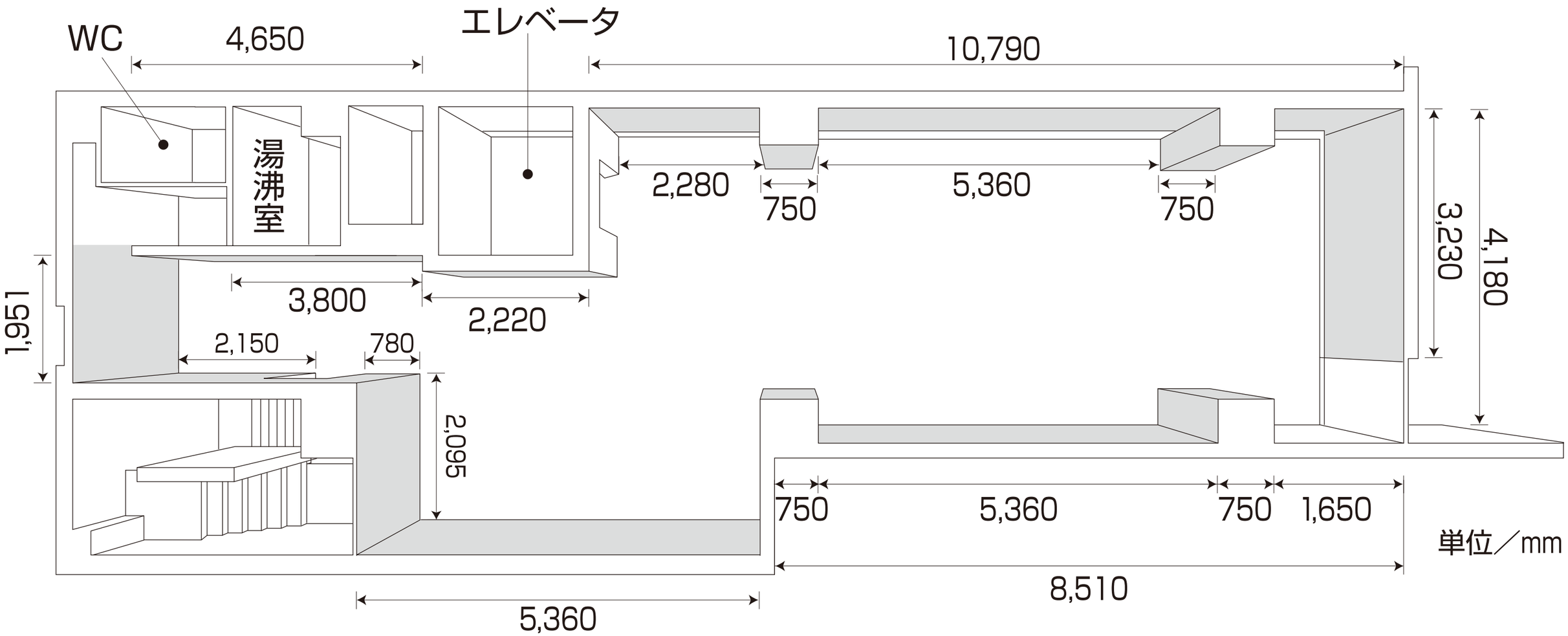

3階 写真展専用ギャラリー

天 井 高	2,500mm
基本照明	ダウンライト+ショップライン
演出照明	配線ダクトスポット式
コンセント	10ヵ所
壁 の 色	濃いグレー

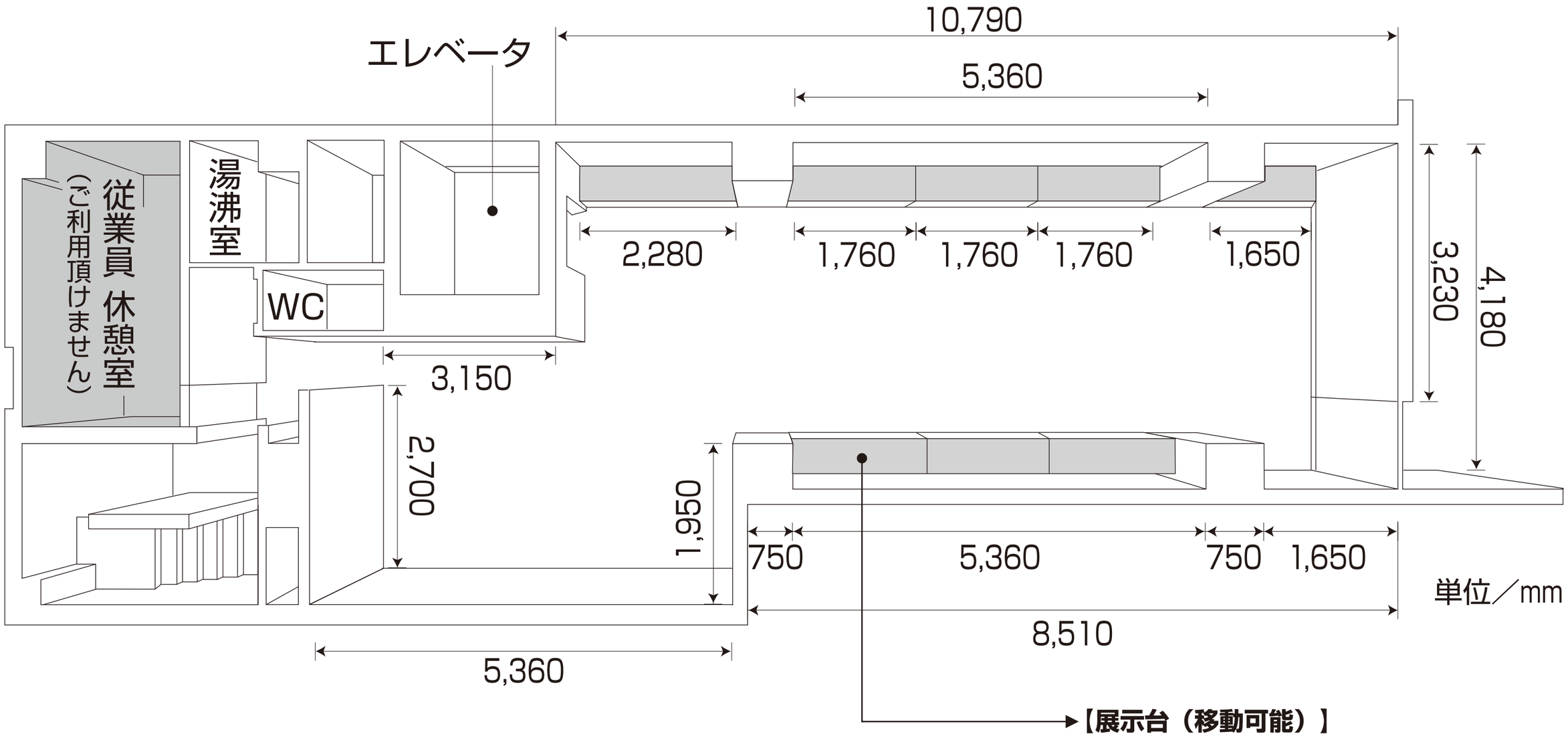

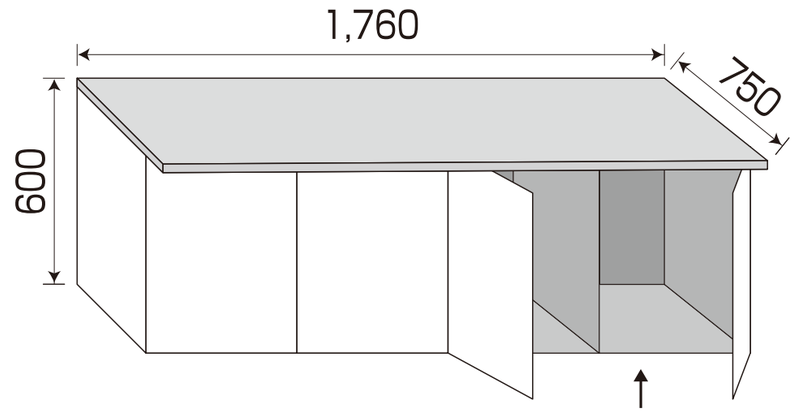

展示台の下は、収納スペースになっています。

4階 多目的ギャラリー

天 井 高	2,500mm
基本照明 演出照明	ダウンライト+ショップライン 配線ダクトスポット式
コンセント	10ヵ所
壁 の 色	ホワイト
移動式台	D:750mm H:600mm